PILZ_15_P(650x860)

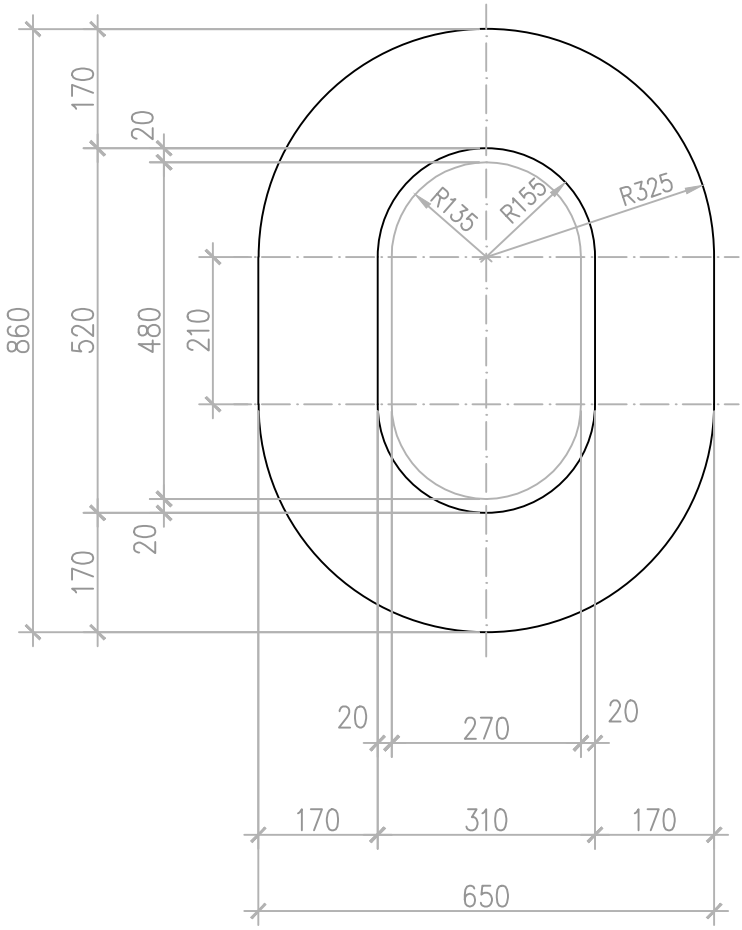

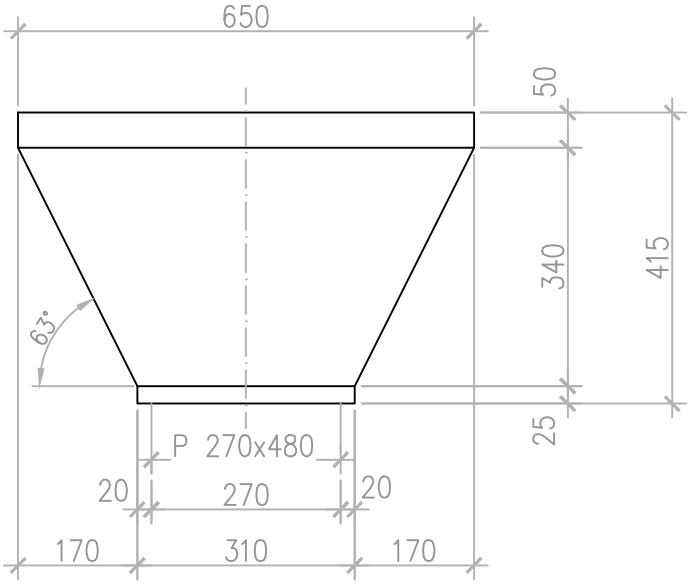

126	Liter
316	kg

ANLAGENUMMER: 15_1/15_2/15_3/15_4

SACAC

BETONPILZ_15_P
(650x860)

FORMULAR S92/01 / ALLE URHEBERRECHTE VORBEHALTEN